IS10 Rev09 30/04/2025

Serie R20

Automazione per cancelli battenti
Automation for swing gates

Istruzioni originali

ISTRUZIONI E AVVERTENZE PER L'INSTALLATORE
INSTRUCTIONS AND RECOMMENDATIONS FOR THE INSTALLER
ANWEISUNGEN UND HINWEISE FÜR DEN INSTALLATEUR
INSTRUCTIONS ET AVERTISSEMENTS POUR L'INSTALLATEUR
INSTRUCCIONES Y ADVERTENCIAS PARA EL INSTALADOR
INSTRUÇÕES E AVISOS PARA O INSTALADOR

ROGER® TECHNOLOGY

ATTENZIONE! Il presente manuale è destinato esclusivamente a personale qualificato; leggere attentamente le avvertenze generali consegnate unitamente al presente manuale.

WARNING! This manual is intended for qualified personnel only; carefully read the general warnings supplied with this manual.

ACHTUNG! Dieses Handbuch ist nur für qualifiziertes Personal bestimmt; lesen Sie sorgfältig die allgemeinen Warnhinweise, die diesem Handbuch beiliegen.

ATTENTION ! Ce manuel est destiné au personnel qualifié uniquement ; lisez attentivement les avertissements généraux fournis avec ce manuel.

¡ATENCIÓN! Este manual está dirigido exclusivamente a personal cualificado; lea atentamente las advertencias generales suministradas con este manual.

AVISO! Este manual destina-se apenas a pessoal qualificado; leia atentamente os avisos gerais fornecidos com este manual.

1 IT - Simbologia • EN - Symbols • DE - Symbole • FR - Symboles • ES - Símbolos • PT - Simbologia

	Pericolo generico - *Generic danger* - Allgemeine Gefahr - *Danger général* - Peligro genérico - *Perigo genérico*
	Pericolo tensione pericolosa - *Dangerous voltage risk* - Gefahr gefährlicher Spannung - *Danger par tension dangereuse* - Peligro tensión peligrosa - *Perigo de tensão perigosa*
	Informazioni utili - *Useful information* - Nützliche Informationen - *Informations utiles* - Información útil - *Informações úteis*
	Consultazione Istruzioni di installazione e d'uso - *Refer to the Installation and use instructions* - Konsultieren der Installations- und Bedienungsanweisungen - *Consultation des instructions d'installation et d'utilisation* - Consulta instrucciones de instalación y de uso - *Consulta Instruções de instalação e uso*
	Messa a terra - *Earth connection* - Verbindungsstelle der Erdung - *Mise à la terre* - Puesta a tierra - *Ligação à terra*
	Range di temperature - *Temperature range* - Temperaturbereich - *Températures admissible* - Rango de temperatura - *Temperatura admissível*
	Corrente alternata - *Alternating current* - Wechselstrom - *Courant alternatif* - Corriente alterna - *Corrente alternada* (AC)
	Corrente continua - *Direct current* - Gleichstrom - *Courant continu* - Corriente continua - *Corrente contínua* (DC)

2 IT - Descrizione prodotto • EN - Product description • DE - Beschreibung des Produkts • FR - Description du produit • ES - Descripción del producto • PT - Descrição do produto

Codice - *Code*	**Descrizione - *Description***
R20/300	Motoriduttore elettromeccanico, irreversibile, ideale per cancelli battenti fino a 2,5m con fermo meccanico in apertura - CORTO - VELOCE / *Electromechanical, irreversible, for swing leaf gates with leaf lengths up to 2,5 m with mechanical stop in opening - SHORT - FAST* / Elektromechanischer Getriebemotor, irreversibel, ideal für Drehtore mit Torflügel bis 2,5 m mit mechanischen Feststeller beim Öffnen - KURZ - SCHNELL / *Motoréducteur électromécanique, irréversible, pour portails à battant avec vantail jusqu'à 2,5 m avec de arrêt mécanique en ouverture - COURT - RAPIDE* / Motorreductor electromecànico, irreversible, para cancelas batientes con hoja máxima de 2,5 m con tope mecánico en apertura - CORTO - RÁPIDO / *Motorredutor electromecânico, irreversível, para portões com batente com portinhola até 2,5 m com retente mecânico na abertura - CURTO - RÁPIDO*
R20/302	Motoriduttore elettromeccanico, irreversibile, ideale per cancelli battenti fino a 3,5m con fermo meccanico in apertura - CORTO - LENTO / *Electromechanical, irreversible, for swing leaf gates with leaf lengths up to 3,5 m with mechanical stop in opening - SHORT - SLOW* / Elektromechanischer Getriebemotor, irreversibel, ideal für Drehtore mit Torflügel bis 3,5 m mit mechanischen Feststeller beim Öffnen - KURZ - LANGSAM / *Motoréducteur électromécanique, irréversible, pour portails à battant avec vantail jusqu'à 3,5 m avec de arrêt mécanique en ouverture - COURT - LENT* / Motorreductor electromecànico, irreversible, para cancelas batientes con hoja máxima de 3,5 m con tope mecánico en apertura - CORTO - LENTO / *Motorredutor electromecânico, irreversível, para portões com batente com portinhola até 3,5 m com retente mecânico na abertura - CURTO - LENTO*
R20/500	Motoriduttore elettromeccanico, irreversibile, ideale per cancelli battenti fino a 3,5m con fermo meccanico in apertura - LUNGO - VELOCE / *Electromechanical, irreversible, for swing leaf gates with leaf lengths up to 3,5 m with mechanical stop in opening - LONG - FAST* / Elektromechanischer Getriebemotor, irreversibel, ideal für Drehtore mit Torflügel bis 3,5 m mit mechanischen Feststeller beim Öffnen - LANG - SCHNELL / *Motoréducteur électromécanique, irréversible, pour portails à battant avec vantail jusqu'à 3,5 m avec de arrêt mécanique en ouverture - LONG - RAPIDE* / Motorreductor electromecànico, irreversible, para cancelas batientes con hoja máxima de 3,5 m con tope mecánico en apertura - LARGO - RÁPIDO / *Motorredutor electromecânico, irreversível, para portões com batente com portinhola até 3,5 m com retente mecânico na abertura - LONGO - RÁPIDO*
R20/502	Motoriduttore elettromeccanico, irreversibile, ideale per cancelli battenti fino a 5m con fermo meccanico in apertura - LUNGO - LENTO / *Electromechanical, irreversible, for swing leaf gates with leaf lengths up to 5 m with mechanical stop in opening - LONG - SLOW* / Elektromechanischer Getriebemotor, irreversibel, ideal für Drehtore mit Torflügel bis 5 m mit mechanischen Feststeller beim Öffnen - LANG - LANGSAM / *Motoréducteur électromécanique, irréversible, pour portails à battant avec vantail jusqu'à 5 m avec de arrêt mécanique en ouverture - LONG - LENT* / Motorreductor electromecànico, irreversible, para cancelas batientes con hoja máxima de 5 m con tope mecánico en apertura - LARGO - LENTO / *Motorredutor electromecânico, irreversível, para portões com batente com portinhola até 5 m com retente mecânico na abertura - LONGO - LENTO*

3 IT - Dati tecnici • EN - Technical Data • DE - Technische Daten • FR - Donnees Techniques • ES - Datos tecnicos • PT - Características técnicas

	R20/300	R20/302	R20/500	R20/502
Tipo attuatore / *Drive type* / Antriebtyp / *Type vérin* / Tipo actuador / *Tipo actuador*	IRREVERSIBILE / *IRREVERSIBLE*	IRREVERSIBILE / *IRREVERSIBLE*	IRREVERSIBILE / *IRREVERSIBLE*	IRREVERSIBILE / *IRREVERSIBLE*
Alimentazione di rete / Mains power supply / Stromversorgung / Alimentation de réseau / Alimentación de red / Alimentação de rede	230 V~	230 V~	230 V~	230 V~
Potenza nonimale / *Rated power* / Nennleistung / *Puissance nominale* / Potencia nominal / *Potência nominal*	200 W	215 W	200 W	215 W
Spinta / *Trust* / Schub / *Poussee* / Empuje / *Impulso*	2500 N	2800 N	2500 N	2800 N
Intermittenza / *Jogging* / *Aussetzender Betrieb* / *Intermittence* / *Intermitencia* / *Intermitência*	40 %	40 %	40 %	40 %
Termo protezione motore / Motor overload cutout / Überhitzungsschutz Motor / Thermoprotection moteur / Termoproteccion del motor / Protecção térmica do motor	140 °C	140 °C	140 °C	140 °C
Velocità / *Speed* / Geschwindigkeit / *Vitesse* / Velocidad / *Velocidade*	1,66 cm/s	1,06 cm/s	1,66 cm/s	1,06 cm/s
Tempo di apertura / *Opening time* / Öffnungszeit / *Temps d'ouverture* / Tiempo de apertura / *Tempo de abertura*	19 s	28 s	27 s	42 s
Peso massimo anta consentito / *Maximum leaf weight* / Höchstgewicht Torflügel / *Poids maximal vantail consenti* / Peso máximo permitido de la hoja / *Peso máximo da portinhola permitido*	400 kg	400 kg	400 kg	400 kg
Condensatore / Capacitor / Kondensator / Condensateur / Condensador / Condensador	15 µF	6,3 µF	15 µF	6,3 µF
Lunghezza massima anta consentita / *Maximum leaf lenght* / Maximale Länge Torflügel / *Longueur maximale vantail consenti* / Longitud máxima de la hoja / *Comprimento máximo da portinhola*	2,5 m	3,5 m	3,5 m	5 m
Corsa (finecorsa meccanici inclusi) / *Travel (mechanical limit switch included)* / Hub (mit Mechanische Feststellvorrichtungen) / *Course (arrêts mécaniques integré)* / Carrera (topes mecánicos incluido) / *Curso (retentores mecânicos incluído)*	320 mm	320 mm	520 mm	520 mm
Grado di protezione / *Degree of protection* / Schutzgrad / *Degré de protection* / Grado de protección / *Grau de proteção*	IP44			
Temperatura di esercizio / *Working temperature* / Betriebstemperatur / *Temperature de service* / Temperatura de funcionamiento / *Temperatura de funcionamento*	-20°C +55°C			
Pressione sonora durante l'uso / *Sound pressure during use* / Schalldruck Während der Verwendung / *Pression sonore pendant l'utilisation* / Presión sonora durante el uso / *Pressão sonora durante o uso*	<70 dB(A)			
Peso operatore / *Operator weight* / Gewicht des Bedieners / *Poids de l'opérateur* / Peso del operador / *Peso do operador*	7,2 kg	7,2 kg	7,8 kg	7,8 kg
Centrale di comando / *Control unit* / Steuerung / *Centrale de commande* / Central de mando / *Central de mando*	H70/200AC			

4 IT - Dimensioni e diagramma di utilizzo • EN - Dimensions and diagram of use • DE -Abmessungen und Verwendungsdiagramm • FR - Dimensions et diagramme d'utilisation • ES - Dimensiones y diagrama de uso • PT - Dimensões e diagrama de utilização

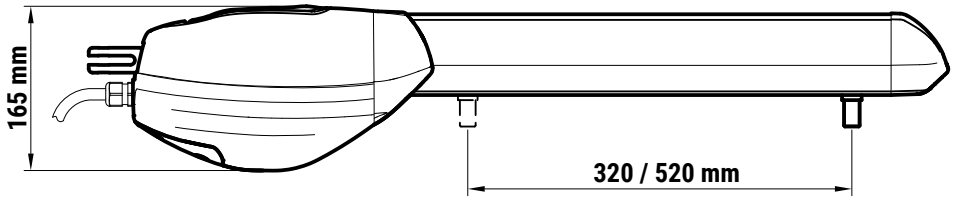

R20/300 R20/302 = 320 mm

R20/500 R20/502 = 520 mm

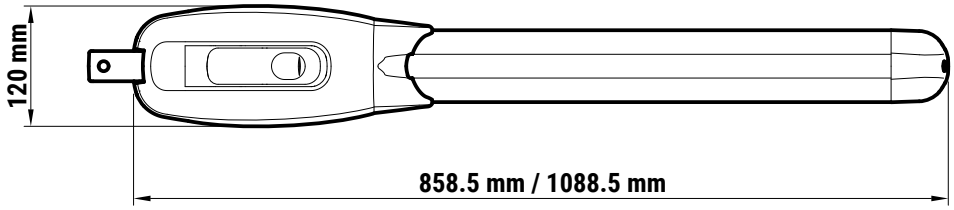

R20/300 R20/302 = 858.5 mm

R20/500 R20/502 = 1088.5 mm

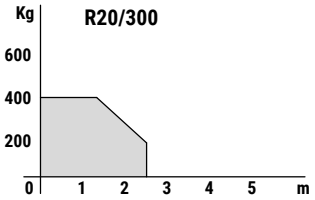

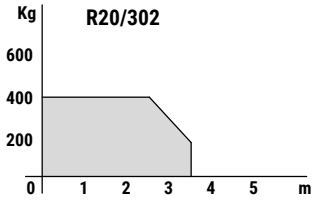

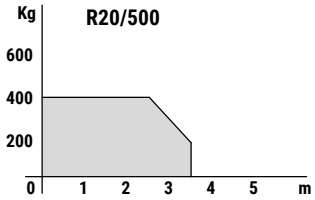

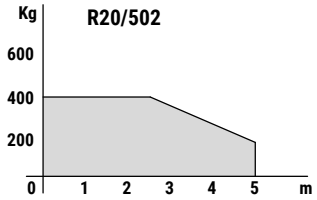

5 IT - Impianto tipo • EN - Typical installation • DE - Art der Installation • FR - Installation type • ES - Instalación básica • PT - Instalação tipo

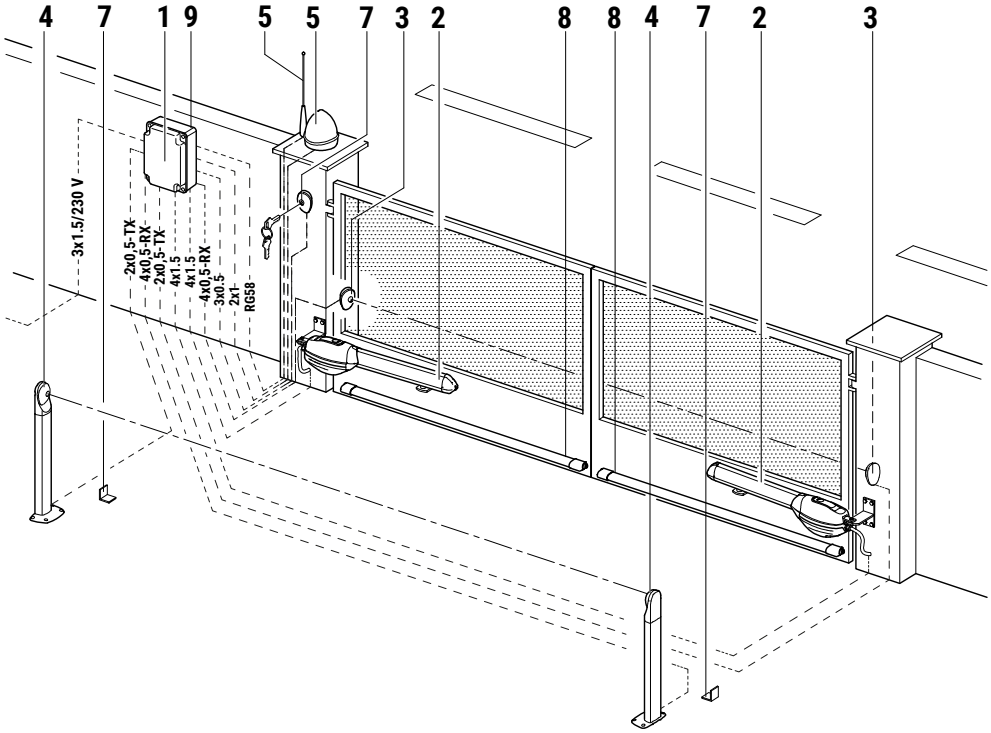

1	H70/200AC	H07RN-F 3x1,5 mm²
2	R20	4x1,5 mm² (max 20 m)
3	F2ES/F2S - TX	2x0,5 mm² (max 20 m)
	F2ES/F2S - RX	4x0,5 mm² (max 20 m)
4	F2ES/F2S - TX	2x0,5 mm² (max 20 m)
	F2ES/F2S - RX	4x0,5 mm² (max 20 m)
5	FIFTHY/230	2x1 mm² (max 10 m)
	Antenna	50 Ohm RG58 (max 10 m)
6	R85/60	3x0,5 mm² (max 20 m)
	H85/TTD - H85/TDS	2x0,5 mm² (max 30 m)
7	Fermi meccanici in apertura e chiusura / *Mechanical stops on opening and closing*	/
8	Bordo sensibile / *Sensitive edge*	/
9	Ricevitore radio CS/RX / *CS/RX radio receiver*	/

6 IT - Verifiche preliminari • EN - Preliminary checks • DE - Vorbereitungskontrollen • FR - Contrôles préliminaires • ES - Controles previos • PT - Controlos preliminares

Verificare che la struttura del cancello sia robusta, che i cardini siano ben ingrassati e che il movimento sia fluido e regolare per tutta la sua corsa e senza attriti.
Prevedere sempre una battuta meccanica di arresto in apertura e chiusura ben fissata al suolo, dotata di un elemento elastico (esempio: gomma) che attutisca l'arrivo in battuta dell'anta.

In funzione al modello da installare, agli spazi e agli ingombri presenti in sito e in funzione all'angolo di apertura desiderato, posizionare la staffa posteriore sul pilastro e verificare le misure di installazione indicate in tabella.
Le misure [A] e [B] devono essere sempre compatibili con la corsa utile del pistone. Se la somma di [A]+[B] è maggiore della corsa massima, si deve accorciare la staffa posteriore, riducendo di conseguenza la misura [B].
Le misure indicate in tabella sono state calcolate ipotizzando un'anta di spessore 40 mm.
NOTA: La punta del pistone deve convergere verso l'anta.

Check that the structure of the gate is sturdy and in good condition, that the hinges are well greased and that the gate moves throughout its entire travel smoothly without impediment or friction.
Always install mechanical stops in the gate open and gate closed positions, anchored securely to the ground and with elastic damper elements (e.g. rubber buffer) to attenuate the impact of the gate leaf against the stop.

Depending on the model installed, on the available space and any obstacles existing in the installation site, and on the required angle of aperture, install the rear bracket on the pillar and the check that the installation measurements indicated in the table are correct.
The measurements [A] and [B] must always be compatible with the maximum effective travel of the piston. If the sum of the values [A]+[B] is greater than the maximum travel, shorten the rear bracket to reduce measurement [B].
The measurements indicated in the table was calculated considering a gate leaf thickness of 40 mm.
***N.B**: The end of the piston rod must meet the gate leaf.*

Sicherstellen, dass die Struktur des Tors robust ist, die Angeln gut eingefettet sind und die Bewegung über den gesamten Torlauf flüssig und regelmäßig, ohne Reibungen erfolgt.

Stets einen mechanischen Anschlag in Öffnung und Schließung vorsehen, der fest am Boden verankert ist und über ein elastisches Element (z.B.: Gummi) verfügt, das den Anschlag des Torflügels dämpft.

Je nach zu installierendem Modell, Raum und Platzbedarf vor Ort sowie gewünschtem Öffnungswinkel, den hinteren Bügel auf dem Pfeiler positionieren und die in der Tabelle angegebenen Installationsmaße überprüfen.
Die Maße [A] und [B] müssen immer mit dem Arbeitshub des Kolbens kompatibel sein. Wenn die Summe von [A]+[B] größer ist als der Maximalhub, muss man den hinteren Bügel verkürzen und demzufolge das Maß [B] reduzieren.
Die in der Tabelle angegebene Maß wurde unter Annahme eines Torflügels von 40 mm Dicke berechnet.
HINWEIS: Die Spitze des Kolbens muss zum Flügel gerichtet sein.

Vérifier que la structure du portail soit robuste, que les gonds soient bien graissés et que le mouvement soit fluide et régulier sur toute la course et sans frottements.
Toujours prévoir une butée mécanique d'arrêt en ouverture et fermeture bien fixée au sol, dotée d'un élément élastique (exemple : caoutchouc) qui amortisse l'arrivée en butée du vantail.

En fonction du modèle à installer, des espaces et des encombrements présents sur place et en fonction de l'angle d'ouverture souhaité, placer l'étrier arrière sur le pilier et vérifier les cotes d'installation indiquées dans le tableau.
Les cotes [A] et [B] doivent toujours être compatibles avec la course utile du piston. Si la somme [A]+[B] est supérieure à la course maximale, raccourcir l'étrier arrière, en réduisant de conséquence la cote [B].
Les cotes indiquées dans le tableau a été calculées en supposant un vantail d'une épaisseur de 40 mm.
***REMARQUE** : La pointe du piston doit converger vers le vantail.*

Compruebe que la estructura de la cancela sea sólida, que los goznes estén bien engrasados y que el movimiento sea fluido y regular en toda su carrera y no presente roces.
Monte siempre un tope mecánico para la apertura y el cierre bien fijada al suelo,dotada de un elemento elástico (ejemplo: goma) que amortigüe la llegada de la hoja al cerrarse.

En función del modelo que se ha de instalar, del espacio y las dimensiones que se encuentran in situ y en función del ángulo de apertura deseado, coloque el estribo trasero sobre el pilar y consulte las medidas de instalación que figuran en la tabla.
Las medidas [A] y [B] siempre han de ser compatibles con la carrera útil del pistón. Si la suma de [A]+[B] es superior a la carrera máxima, se deberá acortar el estribo trasero, reduciendo por tanto la medida [B].
Las medidas que se indicas en la tabla se ha calculado tomando como referencia una hoja de 40 mm de espesor.
NOTA: La punta del pistón ha de converger hacia la hoja.

Verifique se a estrutura do portão é resistente, se as dobradiças estão adequadamente lubrificadas e se o movimento é fluido e regular durante todo o seu curso sem atritos.
Sempre preveja um batente mecânico de paragem em abertura e fecho bem fixo ao solo, fornecido de um elemento elástico (por exemplo,: borracha) que amorteça a chegada em batida da portinhola.

Em função ao modelo a ser instalado, aos espaços e às dimensões presentes no local e, dependendo do ângulo de abertura desejado, coloque o suporte traseiro no pilar e verifique as medidas de instalação indicadas na tabela.
As medidas [A] e [B] deverão sempre ser compatíveis com o curso útil do pistão. Se a soma de [A] + [B] for maior do que o curso máximo, é necessário encurtar o suporte posterior, reduzindo assim a medida [B].
As medidas apresentadas na tabela foi calculadas considerando uma espessura da portinhola de 40 mm.
***NOTA**: A ponta do pistão tem que convergir no sentido da portinhola.*

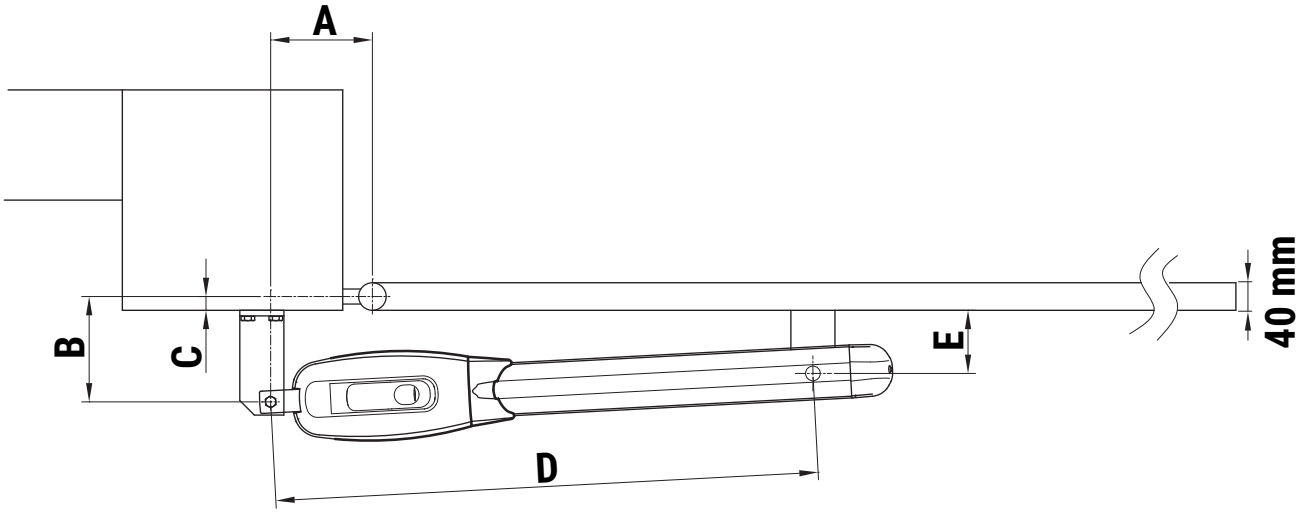

R20/300 - R20/302 Corsa massima • *Max run* = 320 mm					
A	**B**	**C (max)**	**D (max)**	**E**	**α°**
130	130	90	730	90	90°
80	170	90	730	90	90°
80	210	90	730	90	90°
100	200	90	730	90	90°
120	140	90	730	90	100°
130	150	90	730	90	105°
150	100	90	730	90	120°

R20/500 - R20/502 Corsa massima • *Max run* = 520 mm					
A	**B**	**C (max)**	**D (max)**	**E**	**α°**
100	220	150	950	90	90
120	180	100	950	90	90
130	135	50	950	80	100
150	210	125	950	123	90
150	250	175	950	123	90
180	130	50	950	90	115
180	200	100	950	123	100
200	180	100	950	123	100
210	180	100	950	123	105
220	180	100	950	123	100
230	170	90	950	123	105

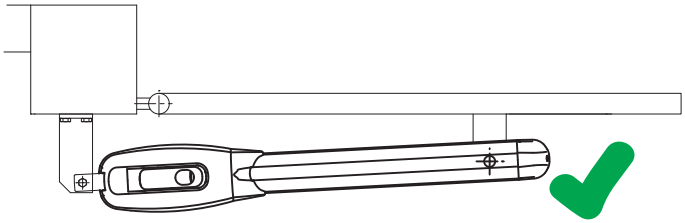

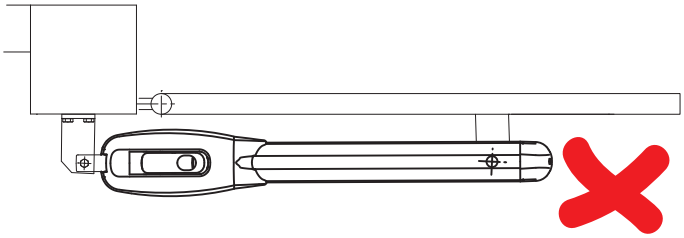

7 IT - Fissaggio staffe • EN - Brackets fastening • DE - Befestigung der Bügel • FR - Fixation des étriers • ES - Fijación de los estribos • PT - Fixação dos suportes

Fissare la staffa posteriore in bolla come da misure di installazione indicate al paragrafo 6.
- Su pilastri in muratura utilizzare le staffe predisposte per il tipo di materiale con tasselli e viti adeguate.
- Su pilastri in ferro saldare la staffa.

Con cancello completamente chiuso posizionare la staffa anteriore, rispettando le misure [D] e [E] e fissarla in bolla all'anta del cancello, come indicato in figura.

Fasten the rear bracket in a perfectly level position and in accordance with the installation measurements indicated in paragraph 6.
- *For masonry/cement pillars, use the specific masonry brackets with suitable anchor bolts and screws.*
- *With steel pillars, weld the bracket in place.*

With the gate completely closed, fit the front bracket to obtain the installation measurements [D] and [E], and fasten in a perfectly level position to the gate leaf as shown in the figure.

Den hinteren Bügel nivelliert nach den im Abschnitt 6 angegebenen Installationsmaßen befestigen.
- Bei gemauerten Pfeilern die für dieses Material vorgesehenen Bügel mit geeigneten Dübeln und Schrauben verwenden.
- Bei Eisenpfeilern den Bügel anschweißen.

Bei vollständig geschlossenem Tor den vorderen Bügel unter Einhaltung der Maße [D] und [E] anbringen und nivelliert am Torflügel befestigen, wie in der Abbildung gezeigt.

Fixer l'étrier arrière à niveau conformément aux cotes d'installation indiquées au paragraphe 6.
- *Sur les piliers en maçonnerie, utiliser les étriers prédisposés pour le type de matériau avec chevilles et vis appropriées.*
- *Sur les piliers en fer, souder l'étrier.*

Avec le portail entièrement fermé, placer l'étrier avant, en respectant les cotes [D] et [E] et la fixer à niveau avec le vantail du portail, comme indiqué dans la figure.

Fije el estribo trasero a plomo según las medidas de instalación indicadas en el apartado 6.
- En pilares de hormigón utilice los estribos preinstalados para el tipo de material con tacos y tornillos adecuados.
- Suelde el estribo en los pilares de hierro.

Con la cancela cerrada del todo coloque el estribo delantero, respetando las medidas [D] y [E] y fíjelo a plomo a la hoja de la cancela como se indica en la figura.

Fixe o suporte traseiro com um nível de bolha conforme as medidas de instalação indicadas no parágrafo 6.
- *Em pilares de alvenaria use os suportes adequados para o tipo de material com buchas e parafusos apropriados.*
- *Em pilares de ferro solde o suporte.*

Com o portão completamente fechado posicione o suporte dianteiro, respeitando as medidas [D] e [E] e fixe-o com um nível de bolha à portinhola do portão, conforme mostrado na figura.

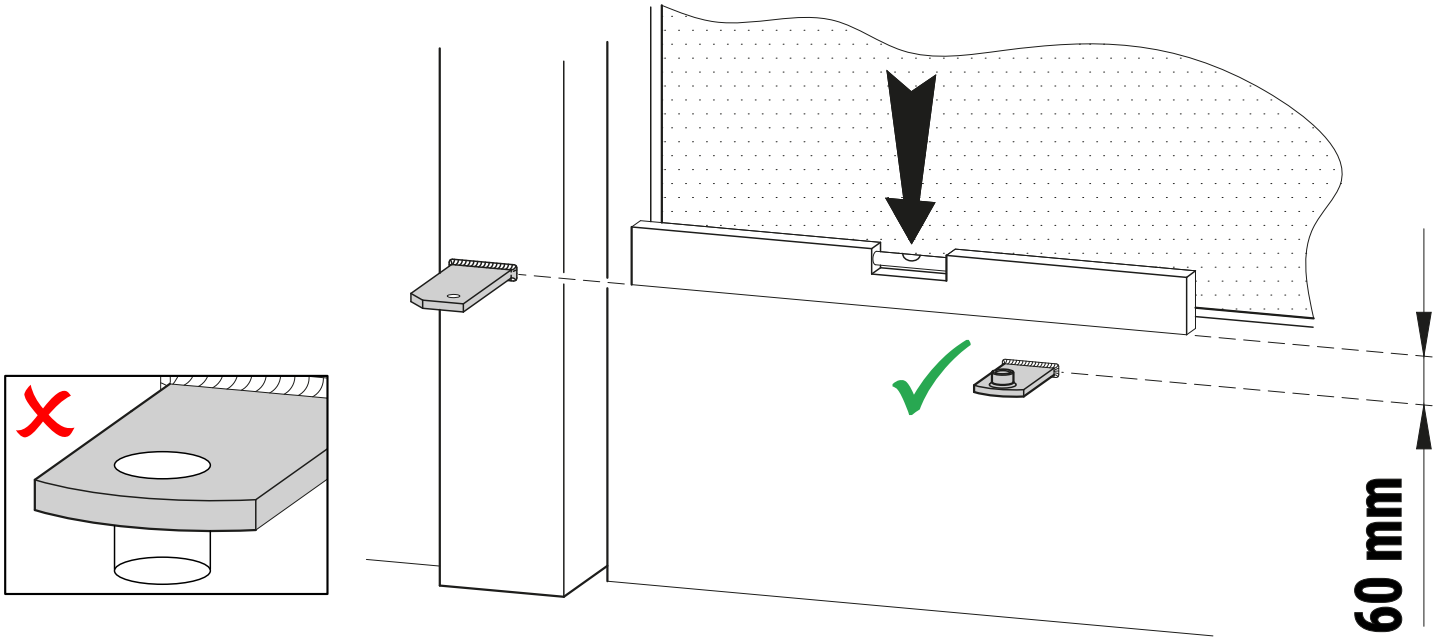

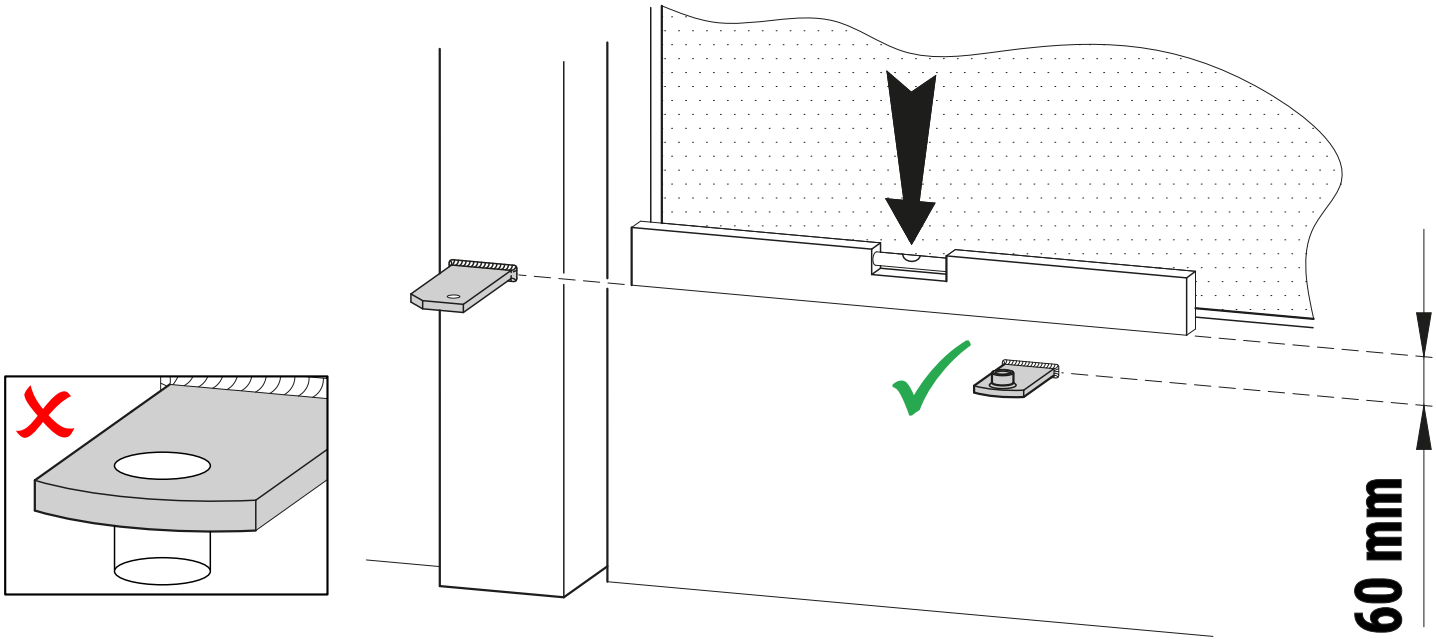

8 IT - Installazione automazione • EN - Automation installation • DE - Installation des Antriebs • FR - Installation d'automatisation • ES - Instalación de automatización • PT - Instalação de automatização

- Il pistone R20 può essere installato indifferentemente a destra o a sinistra.
- Posizionare il pistone alla staffa posteriore e a quella anteriore lubrificando i punti di rotazione.
- Prima di fissare definitivamente il pistone alle staffe, procedere alla regolazione dei fermi meccanici, come indicato al capitolo 9.
- Muovendo manualmente il cancello verificare che tutta la corsa sia regolare e senza attriti.
- Fissare il pistone.

- *The R20 piston may be installed on the right or left hand side.*
- *Place the piston on the rear bracket and on the front bracket and lubricate the pivot points.*
- *Before permanently fastening the piston to the brackets, adjust the mechanical stops as described in chapter 9.*
- *Move the gate manually and check that it moves smoothly throughout its entire travel without impediment or friction.*
- *Fasten the piston.*

- Der Kolben R20 kann unterschiedslos rechts oder links installiert werden.
- Den Kolben am hinteren Bügel und am vorderen Bügel positionieren und die Rotationspunkte schmieren.
- Vor dem endgültigen Befestigen des Kolbens an den Bügeln die mechanischen Feststeller einstellen wie in Kapitel 9 angegeben.
- Das Tor von Hand bewegen und prüfen, dass sein Lauf regelmäßig und reibungslos erfolgt.
- Den Kolben befestigen.

- *Le piston R20 peut être installé indifféremment à droite ou à gauche.*
- *Placer le piston sur l'étrier arrière et l'étrier avant en lubrifiant les points de rotation.*
- *Avant de fixer définitivement le piston aux étriers, procéder au réglage des butées mécaniques, comme indiqué dans le chapitre 9.*
- *Tout en actionnant manuellement le portail, vérifier que toute la course soit régulière et dépourvue de frottements.*
- *Fixer le piston.*

- El pistón R20 puede instalarse tanto a la derecha como a la izquierda.
- Coloque el pistón en el soporte trasero y en el delantero lubricando los puntos de rotación.
- Antes de fijar definitivamente el pistón a los soportes, ajuste los topes mecánicos como se describe en el capítulo 9.
- Moviendo a mano la cancela, compruebe que toda la carrera sea homogénea y no presente roces.
- Fije el pistón.

- *O pistão R20 pode ser instalado quer no lado direito quer no lado esquerdo.*
- *Posicione o pistão ao suporte traseiro e ao dianteiro lubrificando as articulações.*
- *Antes de fixar definitivamente o pistão aos suportes, ajuste os retentores mecânicos, conforme indicado no capítulo 9.*
- *Movendo manualmente o portão verifique se todo o curso é regular e sem atritos.*
- *Fixe o pistão.*

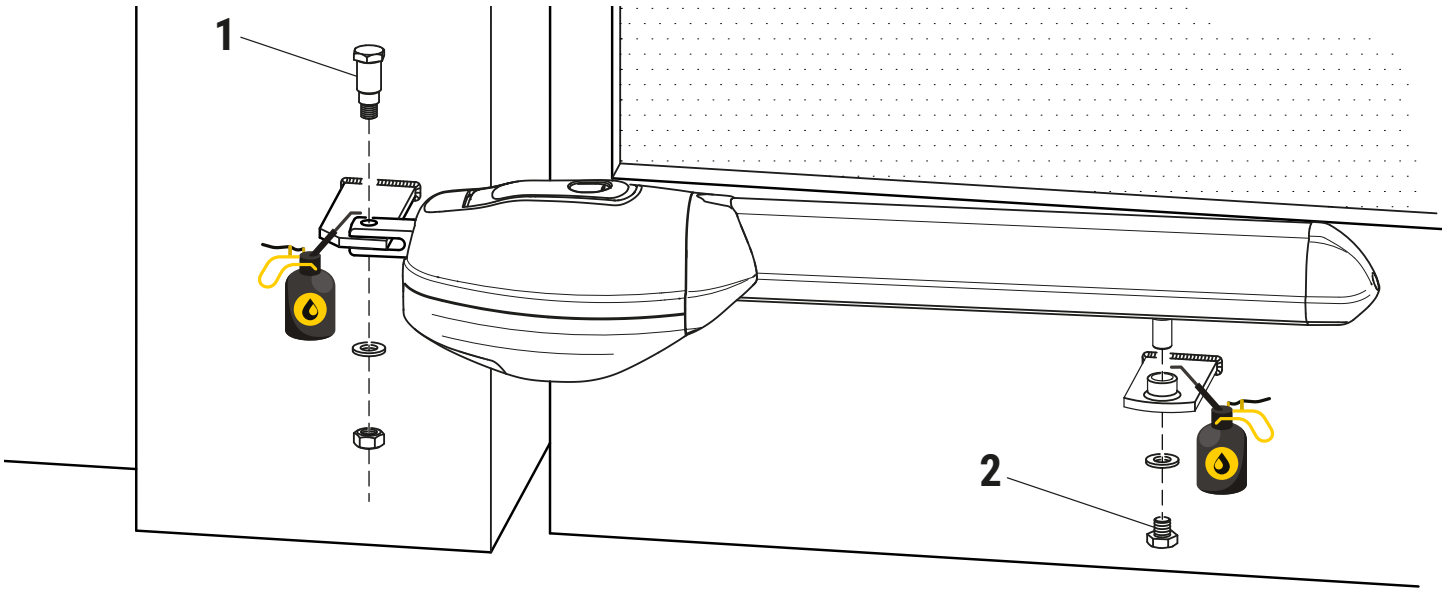

9 IT - Regolazione microinterruttori di stop in apertura e chiusura • EN - Adjustment of stop microswitches in open and closed positions • DE - Einstellung der Endanschlag-Mikroschalter beim Öffnen und Schliessen • FR - Réglage micro-interrupteurs d'arrêt en ouverture et fermeture • ES - Reglaje de los microinterruptores de stop durante la apertura y el cierre • PT - Ajuste dos micro interruptores de stop em abertura e fecho

Le battute meccaniche del cancello in apertura e chiusura DEVONO SEMPRE essere predisposte.

- Svitare la vite (1) e togliere la testata (2) del pistone.
- Sfilare il profilo di alluminio (3).
- Sbloccare il pistone (4) e portare il cancello in posizione di massima apertura (5).
- Regolare il micro interruttore di stop in apertura, facendolo scorrere orizzontalmente (7) sopra alla chiocciola di bronzo.
- Chiudere completamente il cancello e regolare il micro interruttore di stop in chiusura.
- Movimentando le ante manualmente verificare l'intervento dei micro interruttori di stop.
- Fissare, ma non stringere, le viti (6) dei supporti (7) dei micro interruttori.
- Bloccare il pistone ed effettuare alcune manovre per verificarne il funzionamento.
- Bloccare definitivamente i micro interruttori con le viti (6).
- Inserire il profilo in alluminio (3) e chiudere con la vite (1) la testata (2) del pistone.

Mechanical stops in the gate open and gate closed positions must always be used.

- *Unscrew the screw (1) and remove the piston head (2).*
- *Remove the aluminium profile (3).*
- *Release the piston (4) and move the gate into the fully open position (5).*
- *Adjust the stop microswitch in the open position by sliding it horizontally (7) above the bronze nut screw.*
- *Fully close the gate and adjust the stop microswitch in the close position.*
- *Move the wings manually and check that the stop microswitches intervene.*
- *Fasten, but do not tighten, the screws (6) for the microswitch supports (7).*
- *Lock the piston and perform a few manoeuvres to check that it is working correctly.*
- *Secure the microswitches by tightening the screws (6).*
- *Insert the aluminium profile (3) and fasten the piston head (2) with the screw (1).*

Die mechanischen Anschläge des Tors in Öffnung und Schließung müssen immer angebracht werden.

- Die Schraube (1) ausschrauben und den Kopfteil (2) des Kolbens entfernen.
- Das Aluminiumprofil (3) herausziehen.
- Den Kolben (4) entriegeln und das Tor in die maximale Öffnungsstellung (5) bringen.
- Den Endanschlag-Mikroschalter beim Öffnen einstellen, dazu muss er horizontal (7) auf die Schraubenmutter aus Bronze gleiten.
- Das Tor komplett schließen und Endanschlag-Mikroschalter beim Schließen einstellen.
- Durch manuelles Bewegen der Flügel das Auslösen der Endanschlag-Mikroschalter prüfen.
- Die Schrauben (6) der Halterungen (7) der Mikroschalter befestigen aber nicht festziehen.
- Den Kolben arretieren und einige Bewegungen durchführen, um die korrekte Funktionsweise zu überprüfen.
- Die Mikroschalter mit den Schrauben (6) endgültig festziehen.
- Das Aluminiumprofil (3) einsetzen und mit der Schraube (1) das Kopfteil (2) des Kolbens schließen.

Les butées mécaniques du portail en ouverture et en fermeture doivent toujours être prédisposées.

- *Dévisser la vis (1) et retirer la tête (2) du piston.*
- *Défiler le profil d'aluminium (3).*
- *Débloquer le piston (4) et porter le portail en position d'ouverture maximale (5).*
- *Régler le micro-interrupteur d'arrêt en ouverture, en le faisant coulisser horizontalement (7) au-dessus de la vis en bronze.*
- *Fermer entièrement le portail et régler le micro-interrupteur d'arrêt en fermeture.*
- *Tout en déplaçant manuellement les vantaux vérifier l'intervention des micro-interrupteurs d'arrêt.*
- *Fixer, mais ne pas serrer, les vis (6) des supports (7) des micro-interrupteurs.*
- *Bloquer le piston et effectuer quelques manœuvres pour en vérifier le fonctionnement.*
- *Bloquer définitivement les micro-interrupteurs avec les vis (6).*
- *Introduire le profil en aluminium (3) et fermer avec la vis (1) la tête (2) du piston.*

Siempre han de estar preinstalados los topes mecánicos de la cancela al abrirse y al cerrarse.

- Desenrosque el tornillo (1) y quite la cabeza (2) del pistón.
- Extraiga el perfil de aluminio (3).
- Desbloquee el pistón (4) y coloque la puerta en la posición completamente abierta (5).
- Ajuste el microinterruptor de stop durante la apertura, haciendo que se desplace horizontalmente (7) encima de la tuerca de bronce.
- Cierre la cancela completamente y ajuste el microinterruptor de stop durante el cierre.
- Moviendo las puertas manualmente comprobar el funcionamiento de los microinterruptores de stop.
- Fije, pero no apriete, los tornillos (6) de los soportes (7) de los micro interruptores.
- Bloquee el pistón y haga algunas maniobras para verificar su funcionamiento.
- Bloquee definitivamente los microinterruptores con tornillos (6).
- Coloque el perfil de aluminio (3) y cierre con el tornillo (1) la cabeza (2) del pistón.

Os batentes mecânicos do portão em abertura e em fecho devem sempre ser predispostos.

- *Desenrosque o parafuso (1) e retire a cabeça (2) do pistão.*
- *Extraia o perfil de alumínio (3).*
- *Desbloqueie o pistão (4) e leve o portão para a posição de máxima abertura (5).*
- *Ajuste o micro interruptor de stop em abertura, deslizando-o horizontalmente (7) acima da porca de bronze.*
- *Feche completamente o portão e ajuste o micro interruptor de stop no fecho.*
- *Movendo as portinholas manualmente verifique a intervenção dos micro interruptores de paragem.*
- *Fixe, mas não aperte, os parafusos (6) dos suportes (7) dos micro interruptores.*
- *Bloqueie o pistão e realize algumas manobras para verificar o seu funcionamento.*
- *Bloqueie definitivamente os micro interruptores com os parafusos (6).*
- *Insira o perfil em alumínio (3) e feche com o parafuso (1) a cabeça (2) do pistão.*

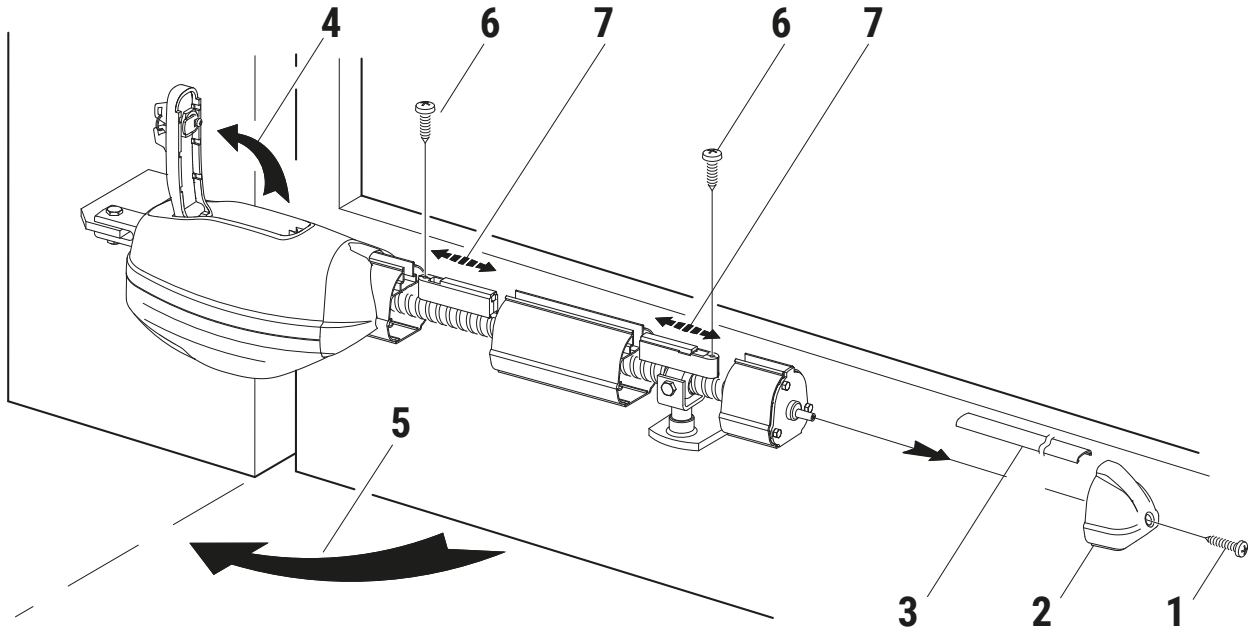

10 IT - Collegamenti elettrici • EN - Electrical connections • DE - Elektrische Anschlüsse • FR - Raccordements électriques • ES - Conexiones eléctricas • PT - Ligações elétricas

Finecorsa di APERTURA e CHIUSURA (opzionale) collegati alla centrale di comando
OPENING and CLOSING limit switches (optional) connected to the control unit
ÖFFNUNGS- und SCHLIESSENDSCHALTER (optional) an Steuergerät angeschlossen
Fins de course d'OUVERTURE et FERMETURE (en option) branchés à la centrale de commande
Final de carrera de APERTURA y CIERRE (opcional) conectados a la centralita
Fim de curso de ABERTURA e FECHO (opcional) ligados à unidade de controle

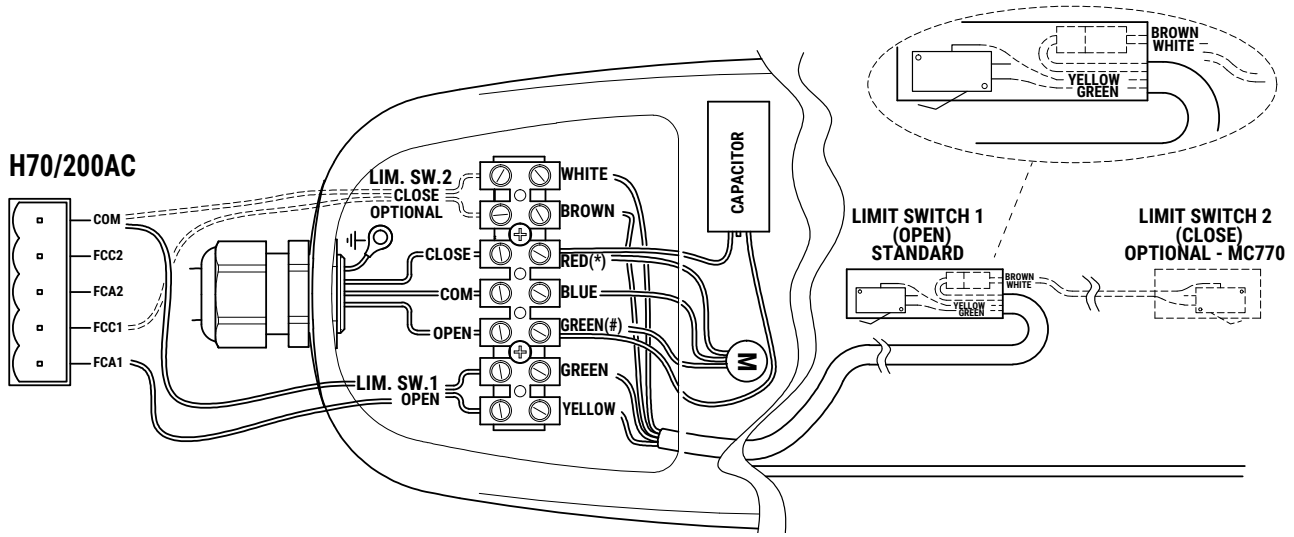

Finecorsa di APERTURA collegato in serie alle fasi motore
OPENING limit switch connected in series to the motor phases
ÖFFNUNGS-Endschalter serienmäßig an die Motorphasen angeschlossen
Fin de course d'OUVERTURE branché en série aux phases moteur
Final de carrera de APERTURA conectado en serie a las fases del motor
Fim de curso de ABERTURA ligado em série às fases do motor

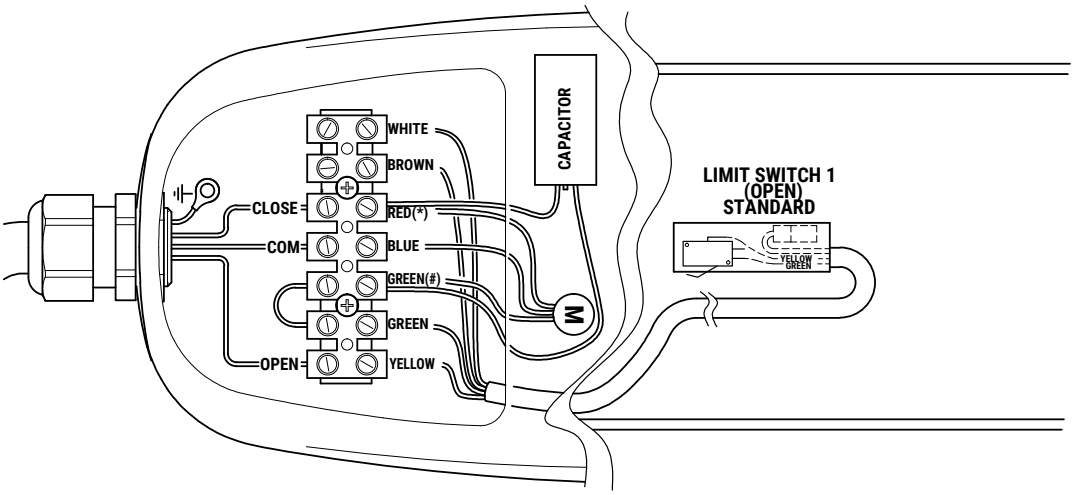

Finecorsa di APERTURA e CHIUSURA collegati in serie alle fasi motore
OPENING and CLOSING limit switches connected in series to the motor phases
ÖFFNUNGS- und SCHLIESS-Endschalter serienmäßig an die Motorphasen angeschlossen
Fins de course d'OUVERTURE et FERMETURE branchés en série aux phases moteur
Final de carrera de APERTURA y CIERRE conectados en serie a las fases del motor
Fim de curso de ABERTURA e FECHO ligados em série às fases do motor

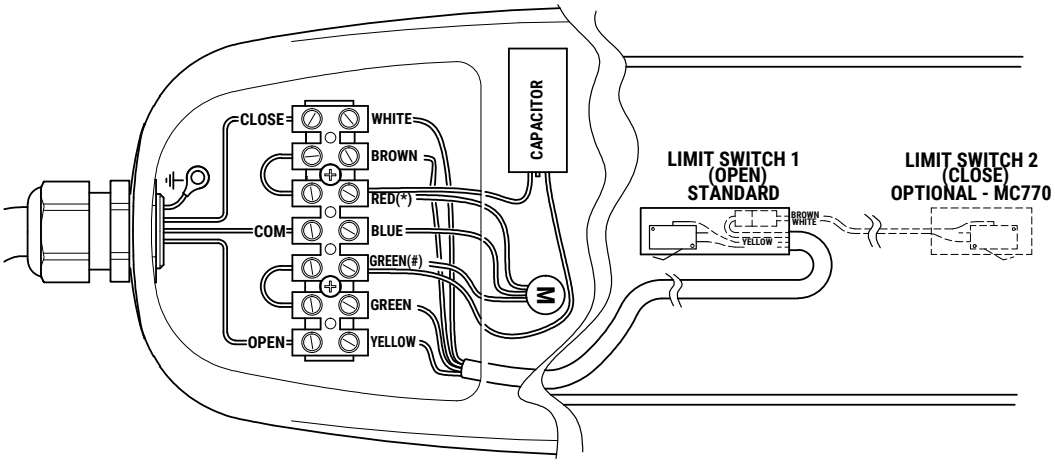

R20/300 - R20/500
(*) rosso - *red* - rot - *rouge* - rojo - *vermehlo*
(#) verde - *green* - grün - *vert* - verde - *verde*

R20/302 - R20/502
(*) rosso - *red* - rot - *rouge* - rojo - *vermehlo*
(#) nero - *black* - schwarz - *noir* - negro - *preto*

11 IT - Manovra di sblocco manuale • EN - Manual release • DE - Manuelle Entriegelung • FR - Manoeuvre de déblocage manuel • ES - Maniobra de desbloqueo manual • PT - Operação de desbloqueio manual

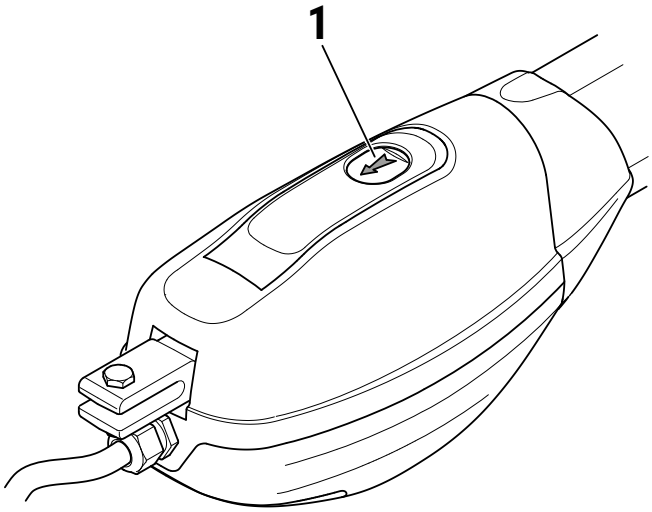

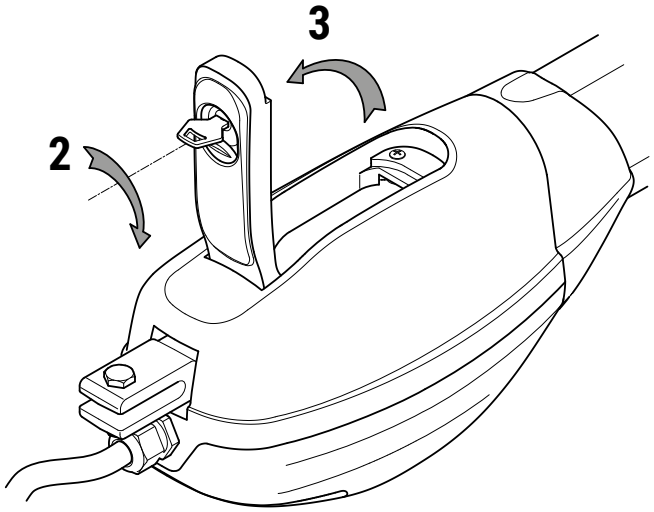

ATTENZIONE: eseguire le operazioni di sblocco e blocco anta in assenza di tensione di rete, con batterie (se installate) scollegate e con motore fermo.

SBLOCCO E FUNZIONAMENTO MANUALE
Aprire lo sportellino copriserratura come indicato al punto 1.
Inserire e ruotare la chiave in dotazione di 90° in senso orario, come indicato al punto 2.
Aprire completamente lo sportello di sblocco, come indicato al punto 3.
Movimentare a mano le ante.

RIPRISTINO DEL FUNZIONAMENTO AUTOMATICO
Per ribloccare le ante abbassare lo sportello di sblocco con la chiave inserita, facendo attenzione alle dita.
Ruotare la chiave di 90° in senso antiorario.
Estrarre la chiave e chiudere lo sportellino copriserratura.
Ridare tensione di rete.

WARNING: *only perform the gate leaf release and lock procedures with the unit disconnected from mains, with batteries (if installed) disconnected and with the motor at a standstill.*

RELEASE AND MANUAL OPERATION
Open the lock cover as indicated in step 1.
Insert the key included into the lock and turn clockwise by 90°, as indicated in step 2.
Open the release cover completely, as indicated in step 3.
Move the leaves manually.

RESTORING AUTOMATIC OPERATION
To lock the gate leaf again, lower the release cover with the key inserted, taking care not to trap your fingers.
Turn the key anticlockwise by 90°.
Remove the key and close the lock cover.
Reconnect to mains electricity.

ACHTUNG: Die Entriegelung und Verriegelung der Torflügel bei unterbrochener Netzspannung, mit abgeklemmten Batterien (falls vorhanden) und stehendem Motor durchführen.

ENTRIEGELUNG UND MANUELLER BETRIEB
Die Abdeckklappe des Schlosses wie in Punkt 1 öffnen.
Den mitgelieferten Schlüssel einstecken und um 90° im Uhrzeigersinn drehen, wie im Punkt 2 angegeben.
Die Klappe zur Entriegelung vollständig öffnen, wie im Punkt 3 angegeben.
Die Torflügel von Hand bewegen.

WIEDERHERSTELLUNG DES AUTOMATISCHEN BETRIEBS
Um die Torflügel wieder zu verriegeln, die Entriegelungsklappe mit dem eingesteckten Schlüssel herunterlassen, dabei auf die Finger achten.
Den Schlüssel um 90° gegen den Uhrzeigersinn drehen.
Den Schlüssel herausziehen und die Abdeckklappe des Schlosses schließen.
Netzspannung wieder einschalten.

ATTENTION *: effectuer les opérations de déblocage et blocage de vantail en absence de tension de réseau, avec les batteries (si installées) déconnectées et avec le moteur à l'arrêt.*

DÉBLOCAGE ET FONCTIONNEMENT MANUEL
Ouvrir la trappe cache-serrure comme indiqué au point 1.
Introduire et tourner la clé fournie de 90° dans le sens des aiguilles d'une montre, comme indiqué au point 2.
Ouvrir entièrement la trappe de déblocage, comme indiqué au point 3.
Déplacer les vantaux à la main.

RÉTABLISSEMENT DU FONCTIONNEMENT AUTOMATIQUE
Pour bloquer à nouveau les vantaux, abaisser la trappe de déblocage avec la clé introduite, en faisant attention aux doigts.
Tourner la clé de 90° dans le sens inverse des aiguilles d'une montre.
Extraire la clé et fermer la trappe cache-serrure.
Remettre sous tension.

¡ATENCIÓN!: efectúe las operaciones de desbloqueo y bloqueo de la hoja después de quitar la corriente, con las baterías (si están instaladas) desconectadas y con el motor parado.

DESBLOQUEO Y FUNCIONAMIENTO MANUAL
Abrir la tapa cubrecerradura como se indica en el punto 1.
Introduzca la llave suministrada y gírela 90° hacia la derecha como se indica en el punto 2.
Abra por completo la tapa de desbloqueo como se indica en el punto 3.
Mueva las hojas a mano.

RESTABLECIMIENTO DEL FUNCIONAMIENTO AUTOMÁTICO
Para volver a bloquear las hojas, baje la tapa de desbloqueo con la llave puesta, teniendo cuidado con los dedos.
Gire la llave 90° hacia la izquierda.
Extraiga la llave y cierre la tapa cubrecerradura.
Dé la corriente.

ATENÇÃO: *realize as operações de libertação e bloqueio das portinholas em ausência de tensão de rede, com as baterias (se instaladas) desligadas e com o motor parado.*

DESBLOQUEIO E FUNCIONAMENTO MANUAL
Abrir a portinhola de cobertura da fechadura conforme mencionado no ponto 1.
Insira e gire a chave fornecida 90° no sentido horário, conforme mencionado no ponto 2.
Abra completamente a portinhola de desbloqueio, conforme indicado no ponto 3.
Mova as portinholas à mão.

RESTABELECIMENTO DO FUNCIONAMENTO AUTOMÁTICO
Para voltar a bloquear as portinholas, abaixe a portinhola de desbloqueio com a chave inserida, tomando cuidado com os dedos.
Gire a chave 90° no sentido anti-horário.
Retire a chave e feche a portinhola de cobertura da fechadura.
Restaure a tensão de rede.

IT - Etichetta prodotto (esempio) • EN - Product label (example) • DE - Produktetikett (Beispiel) • FR - Etiquette du produit (exemple) • ES - Etiqueta del producto (ejemplo) • PT - Rótulo do produto (exemplo)

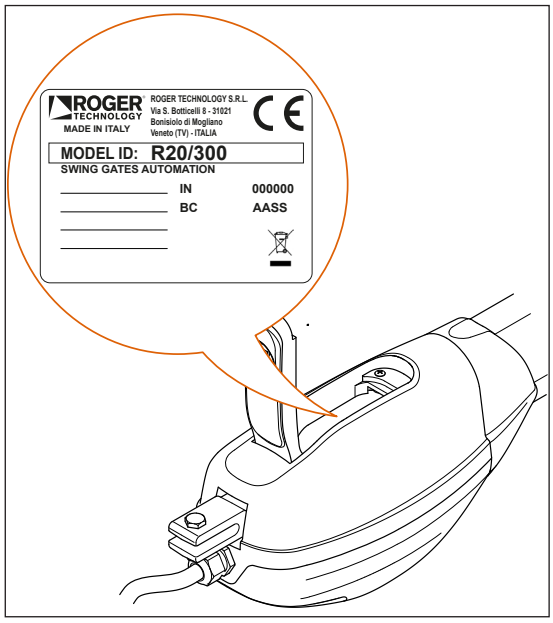

Decodifica del lotto e del numero seriale
Il parametro **IN** rappresenta un progressivo relativo all'anno di produzione. Le due cifre più significative del parametro **BC** rappresentano l'anno di produzione, le due cifre meno significative rappresentano la settimana di produzione.

Esempio di lettura:
BC: AASS
AA = anno di produzione
SS = settimana di produzione

L'etichetta prodotto è applicata al motore (vedi figura).
Le etichette non devono essere assolutamente rimosse, danneggiate, sporcate o occultate.

Decoding the batch and serial number
*The **IN** parameter is a progressive number related to the year of manufacture. The two most significant digits of the **BC** parameter are the year of manufacture, while the two less significant digits are the week of manufacture.*

Reading example:
***BC**: AASS*
***AA** = year of manufacture*
***SS** = week of manufacture*

The product label is attached to the motor (see figure).
Labels must not be removed, damaged, dirty or concealed.

Chargen- und Seriennummerndekodierung
Der Parameter **IN** steht für eine fortlaufende Nummer in Bezug auf das Produktionsjahr. Die beiden wichtigsten Zahlen des Parameters **BC** stehen für das Produktionsjahr, die beiden weniger signifikanten Zahlen stellen die Produktionswoche dar.

Lesebeispiel:
BC: AASS
AA = Produktionsjahr
SS = Herstellungswoche

Das Produktetikett ist am Motor angebracht (siehe Abbildung).
Etiketten dürfen nicht entfernt, beschädigt, verschmutzt oder verborgen werden.

Décodage du lot et du numéro de série
*Le paramètre **IN** représente un numéro progressif relatif à l'année de production. Les deux chiffres les plus significatifs du paramètre **BC** représentent l'année de production, les deux chiffres moins significatifs représentent la semaine de production.*

Exemple de lecture :
***BC**: AASS*
***AA** = année de production*
***SS** = semaine de production*

L'étiquette produit est appliquée au moteur (voir figure).
Les étiquettes ne doivent pas être enlevées, endommagées, sales ou dissimulées.

Descodificación del lote y del número de serie
El parámetro **IN** representa un número de serie relativo al año de fabricación. Las dos cifras más significativas del parámetro **BC** representan el año de fabricación, las dos cifras menos significativas representan la semana de fabricación..

Ejemplo de lectura:
BC: AASS
AA = año de fabricación
SS = semana de fabricación

La etiqueta del producto se aplica al motor (consulte la figura).
Las etiquetas no se deben quitar, dañar, ensuciar ni ocultar.

Decodificação do lote e do número de série
*O parâmetro **IN** representa uma progressão em relação ao ano de produção. Os dois dígitos mais significativos do parâmetro **BC** representa o ano de produção, os dois dígitos menos significativos representam a semana de produção.*

Exemplo de leitura:
***BC**: AASS*
***AA** = ano de produção*
***SS** = semana de produção*

A etiqueta do produto é aplicada ao motor (veja a figura).
As etiquetas não devem ser removidas, danificadas, sujas ou ocultas.

DICHIARAZIONE DI INCORPORAZIONE / *DECLARATION OF INCORPORATION*
(Direttiva 2006/42/CE - All. II B - *Directive 2006/42/CE - Annex II B*)

Il costruttore - *The manufacturer*:
ROGER TECHNOLOGY - Via Botticelli 8, 31021 Bonisiolo di Mogliano V.to (TV)

Dichiara che la quasi macchina destinata ad essere incorporata conformemente al relativo manuale di istruzioni:
Declares that the partly-completed machinery designed to be incorporated according to the corresponding instructions manual:

Descrizione dell'apparato: Automazione per cancelli battenti Serie R20
Description of the device: *Swing gate automation R20 series*
Modello della centrale abbinata esternamente / *Model of the externally coupled control unit:* H70/200AC

Codice prodotto (Vedere il campo **MODEL ID** presente sull'etichetta applicata al prodotto) *Product code (See the **MODEL ID** field on the label applied to the product)* Numero di serie (Vedere campo **IN** presente sull'etichetta applicata al prodotto) *Serial Number (See field **IN** on the label attached to the product)*	

è conforme alle disposizioni delle seguenti direttive comunitarie / *is compliant with the provisions of the following Community directives:*

- Direttiva 2006/42/CE (Direttiva Macchine) e la documentazione tecnica pertinente è stata compilata in conformità dell'allegato VII B della stessa direttiva *2006/42/CE directive (Machinery Directive) and the related technical documentation has been compiled according to annex VII B of the same directive;*
- Direttiva 2014/30/UE (Compatibilità Elettromagnetica) - *2014/30/UE directive (Electromagnetic Compatibility);*
- Direttiva 2014/35/UE (Bassa Tensione) - *2014/35/UE directive (Low Voltage)*

e inoltre dichiara che sono state applicate le seguenti norme e/o specifiche tecniche / *and that the following regulations and/or technical specifications have been applied:*

EN 61000-6-3
EN 61000-6-2
EN 60335-1

Dichiara di impegnarsi a trasmettere, in risposta ad una richiesta adeguatamente motivata delle autorità nazionali, informazioni pertinenti sulla quasi-macchina. L'impegno comprende le modalità di trasmissione e lascia impregiudicati i diritti di proprietà intellettuale del fabbricante della quasi-macchina.
Dichiara che la quasi-macchina non deve essere messa in servizio finché la macchina finale, in cui deve essere incorporata, non è stata dichiarata conforme alle disposizioni della direttiva 2006/42/CE.
Declares to undertake to provide information related to the partly-completed machinery, following a duly justified request from the national authorities. The commitment includes the transmission methods and does not affect the intellectual property rights of the manufacturer of the partly-completed machinery.
Declares that the partly-completed machinery must not be commissioned until the final machinery in which it will be incorporated is declared compliant with the provisions of the 2006/42/EC directive.

Luogo e data della dichiarazione *Place and date of declaration*	Bonisiolo di Mogliano Veneto il 02/01/20015
Persona autorizzata a costituire la documentazione tecnica *Person authorised to compile the technical documentation*	Responsabile Ricerca e Sviluppo *Research and Development Officer* (Ing. Dino Cinti)
Ragione sociale e indirizzo completo del fabbricante / *Company name and full address of the manufacturer:* ROGER TECHNOLOGY S.R.L. Via S.Botticelli, 8 - 31021 Bonisiolo di Mogliano Veneto Treviso ITALIA	Rappresentante legale dell'azienda *Legal Representative of the company* (Dino Florian)

GUIDA PER L'UTENTE - USER GUIDE - BEDIENUNGSANLEITUNG - GUIDE D'UTILISATION - MANUAL DE USUARIO - GUIA PARA O USO

IT - Manovra di sblocco manuale • EN - Manual release • DE- Manuelle Entriegelung • FR - Manœuvre de déblocage manuel • ES - Maniobra de desbloqueo manual • PT - Manobra de libertação manual

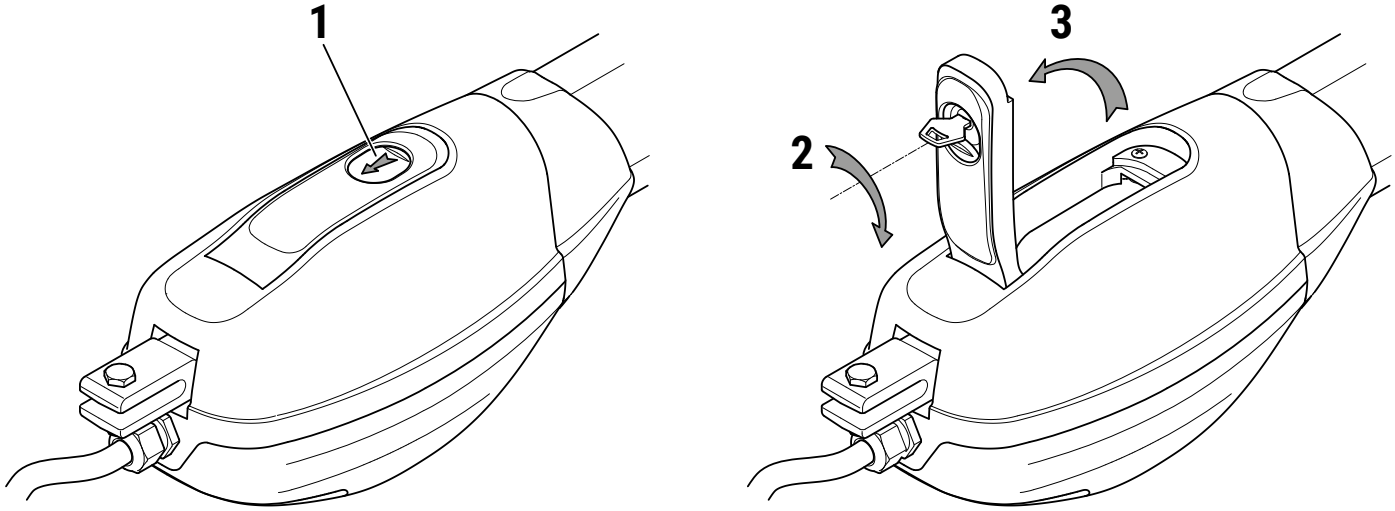

ATTENZIONE: eseguire le operazioni di sblocco e blocco anta in assenza di tensione di rete, con batterie (se installate) scollegate e con motore fermo.

SBLOCCO E FUNZIONAMENTO MANUALE
Aprire lo sportellino copriserratura come indicato al punto 1.
Inserire e ruotare la chiave in dotazione di 90° in senso orario, come indicato al punto 2.
Aprire completamente lo sportello di sblocco, come indicato al punto 3.
Movimentare a mano le ante.

RIPRISTINO DEL FUNZIONAMENTO AUTOMATICO
Per ribloccare le ante abbassare lo sportello di sblocco con la chiave inserita, facendo attenzione alle dita.
Ruotare la chiave di 90° in senso antiorario.
Estrarre la chiave e chiudere lo sportellino copriserratura.
Ridare tensione di rete.

WARNING: *only perform the gate leaf release and lock procedures with the unit disconnected from mains, with batteries (if installed) disconnected and with the motor at a standstill.*

RELEASE AND MANUAL OPERATION
Open the lock cover as indicated in step 1.
Insert the key included into the lock and turn clockwise by 90°, as indicated in step 2.
Open the release cover completely, as indicated in step 3.
Move the leaves manually.

RESTORING AUTOMATIC OPERATION
To lock the gate leaf again, lower the release cover with the key inserted, taking care not to trap your fingers.
Turn the key anticlockwise by 90°.
Remove the key and close the lock cover.
Reconnect to mains electricity.

ACHTUNG: Die Entriegelung und Verriegelung der Torflügel bei unterbrochener Netzspannung, mit abgeklemmten Batterien (falls vorhanden) und stehendem Motor durchführen.

ENTRIEGELUNG UND MANUELLER BETRIEB
Die Abdeckklappe des Schlosses wie in Punkt 1 öffnen.
Den mitgelieferten Schlüssel einstecken und um 90° im Uhrzeigersinn drehen, wie im Punkt 2 angegeben.
Die Klappe zur Entriegelung vollständig öffnen, wie im Punkt 3 angegeben.
Die Torflügel von Hand bewegen.

WIEDERHERSTELLUNG DES AUTOMATISCHEN BETRIEBS
Um die Torflügel wieder zu verriegeln, die Entriegelungsklappe mit dem eingesteckten Schlüssel herunterlassen, dabei auf die Finger achten.
Den Schlüssel um 90° gegen den Uhrzeigersinn drehen.
Den Schlüssel herausziehen und die Abdeckklappe des Schlosses schließen.
Netzspannung wieder einschalten.

ATTENTION *: effectuer les opérations de déblocage et blocage de vantail en absence de tension de réseau, avec les batteries (si installées) déconnectées et avec le moteur à l'arrêt.*

DÉBLOCAGE ET FONCTIONNEMENT MANUEL
Ouvrir la trappe cache-serrure comme indiqué au point 1.
Introduire et tourner la clé fournie de 90° dans le sens des aiguilles d'une montre, comme indiqué au point 2.
Ouvrir entièrement la trappe de déblocage, comme indiqué au point 3.
Déplacer les vantaux à la main.

RÉTABLISSEMENT DU FONCTIONNEMENT AUTOMATIQUE
Pour bloquer à nouveau les vantaux, abaisser la trappe de déblocage avec la clé introduite, en faisant attention aux doigts.
Tourner la clé de 90° dans le sens inverse des aiguilles d'une montre.
Extraire la clé et fermer la trappe cache-serrure.
Remettre sous tension.

¡ATENCIÓN!: efectúe las operaciones de desbloqueo y bloqueo de la hoja después de quitar la corriente, con las baterías (si están instaladas) desconectadas y con el motor parado.

DESBLOQUEO Y FUNCIONAMIENTO MANUAL
Abrir la tapa cubrecerradura como se indica en el punto 1.
Introduzca la llave suministrada y gírela 90° hacia la derecha como se indica en el punto 2.
Abra por completo la tapa de desbloqueo como se indica en el punto 3.
Mueva las hojas a mano.

RESTABLECIMIENTO DEL FUNCIONAMIENTO AUTOMÁTICO
Para volver a bloquear las hojas, baje la tapa de desbloqueo con la llave puesta, teniendo cuidado con los dedos.
Gire la llave 90° hacia la izquierda.
Extraiga la llave y cierre la tapa cubrecerradura.
Dé la corriente.

ATENÇÃO: *realize as operações de libertação e bloqueio das portinholas em ausência de tensão de rede, com as baterias (se instaladas) desligadas e com o motor parado.*

DESBLOQUEIO E FUNCIONAMENTO MANUAL
Abrir a portinhola de cobertura da fechadura conforme mencionado no ponto 1.
Insira e gire a chave fornecida 90° no sentido horário, conforme mencionado no ponto 2.
Abra completamente a portinhola de desbloqueio, conforme indicado no ponto 3.
Mova as portinholas à mão.

RESTABELECIMENTO DO FUNCIONAMENTO AUTOMÁTICO
Para voltar a bloquear as portinholas, abaixe a portinhola de desbloqueio com a chave inserida, tomando cuidado com os dedos.
Gire a chave 90° no sentido anti-horário.
Retire a chave e feche a portinhola de cobertura da fechadura.
Restaure a tensão de rede.

Codice - *Code*	**Descrizione - *Description***
R20/300	Motoriduttore elettromeccanico, irreversibile, ideale per cancelli battenti fino a 2,5m con fermo meccanico in apertura - CORTO - VELOCE / *Electromechanical, irreversible, for swing leaf gates with leaf lengths up to 2,5 m with mechanical stop in opening - SHORT - FAST* / Elektromechanischer Getriebemotor, irreversibel, ideal für Drehtore mit Torflügel bis 2,5 m mit mechanischen Feststeller beim Öffnen - KURZ - SCHNELL / *Motoréducteur électromécanique, irréversible, pour portails à battant avec vantail jusqu'à 2,5 m avec de arrêt mécanique en ouverture - COURT - RAPIDE* / Motorreductor electromecànico, irreversible, para cancelas batientes con hoja máxima de 2,5 m con tope mecánico en apertura - CORTO - RÁPIDO / *Motorredutor electromecânico, irreversível, para portões com batente com portinhola até 2,5 m com retente mecânico na abertura - CURTO - RÁPIDO*
R20/302	Motoriduttore elettromeccanico, irreversibile, ideale per cancelli battenti fino a 3,5m con fermo meccanico in apertura - CORTO - LENTO / *Electromechanical, irreversible, for swing leaf gates with leaf lengths up to 3,5 m with mechanical stop in opening - SHORT - SLOW* / Elektromechanischer Getriebemotor, irreversibel, ideal für Drehtore mit Torflügel bis 3,5 m mit mechanischen Feststeller beim Öffnen - KURZ - LANGSAM / *Motoréducteur électromécanique, irréversible, pour portails à battant avec vantail jusqu'à 3,5 m avec de arrêt mécanique en ouverture - COURT - LENT* / Motorreductor electromecànico, irreversible, para cancelas batientes con hoja máxima de 3,5 m con tope mecánico en apertura - CORTO - LENTO / *Motorredutor electromecânico, irreversível, para portões com batente com portinhola até 3,5 m com retente mecânico na abertura - CURTO - LENTO*
R20/500	Motoriduttore elettromeccanico, irreversibile, ideale per cancelli battenti fino a 3,5m con fermo meccanico in apertura - LUNGO - VELOCE / *Electromechanical, irreversible, for swing leaf gates with leaf lengths up to 3,5 m with mechanical stop in opening - LONG - FAST* / Elektromechanischer Getriebemotor, irreversibel, ideal für Drehtore mit Torflügel bis 3,5 m mit mechanischen Feststeller beim Öffnen - LANG - SCHNELL / *Motoréducteur électromécanique, irréversible, pour portails à battant avec vantail jusqu'à 3,5 m avec de arrêt mécanique en ouverture - LONG - RAPIDE* / Motorreductor electromecànico, irreversible, para cancelas batientes con hoja máxima de 3,5 m con tope mecánico en apertura - LARGO - RÁPIDO / *Motorredutor electromecânico, irreversível, para portões com batente com portinhola até 3,5 m com retente mecânico na abertura - LONGO - RÁPIDO*
R20/502	Motoriduttore elettromeccanico, irreversibile, ideale per cancelli battenti fino a 5m con fermo meccanico in apertura - LUNGO - LENTO / *Electromechanical, irreversible, for swing leaf gates with leaf lengths up to 5 m with mechanical stop in opening - LONG - SLOW* / Elektromechanischer Getriebemotor, irreversibel, ideal für Drehtore mit Torflügel bis 5 m mit mechanischen Feststeller beim Öffnen - LANG - LANGSAM / *Motoréducteur électromécanique, irréversible, pour portails à battant avec vantail jusqu'à 5 m avec de arrêt mécanique en ouverture - LONG - LENT* / Motorreductor electromecànico, irreversible, para cancelas batientes con hoja máxima de 5 m con tope mecánico en apertura - LARGO - LENTO / *Motorredutor electromecânico, irreversível, para portões com batente com portinhola até 5 m com retente mecânico na abertura - LONGO - LENTO*

La pressione sonora durante l'uso è minore di 70 dB(A) / *The sound pressure during use is less than 70 dB(A).*
Der Schalldruck während der Benutzung beträgt weniger als 70 dB(A) / *La pression acoustique pendant l'utilisation est inférieure à 70 dB(A).*
La presión sonora durante el uso es inferior a 70 dB(A) / *A pressão sonora durante a utilização é inferior a 70 dB(A).*

ROGER TECHNOLOGY
Via S. Botticelli 8 • 31021 Bonisiolo di Mogliano Veneto (TV) • ITALIA
P.IVA 01612340263 • Tel. +39 041.5937023 • Fax. +39 041.5937024
info@rogertechnology.it • www.rogertechnology.com